Montage-Anleitung

Sonnenschutz Plissee

(Bitte vor Montage sorgfältig alle Punkte durchlesen!)

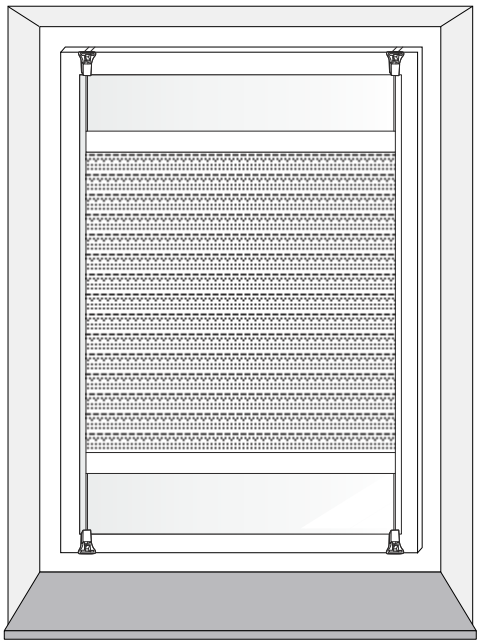

Abb. ähnlich

Achtung!
Dieses Symbol kennzeichnet Hinweise, bei deren Nichtbeachtung Gefahren für den Benutzer oder Sachschäden am Produkt entstehen.

Haftung
Bei Nichtbeachtung der in dieser Anleitung angegebenen Hinweise und Informationen, bei nicht bestimmungsgemäßem Gebrauch oder bei Einsatz außerhalb des vorgesehenen Verwendungszwecks, lehnt der Hersteller die Gewährleistung für Schäden am Produkt ab. Die Haftung für Folgeschäden an Elementen aller Art oder Personen ist ausgeschlossen.

Bestimmungsgemäße Verwendung
Das Sonnenschutz Plissee darf nur für den bestimmungsgemäßen nicht gewerblichen Gebrauch verwendet werden. Bei missbräuchlicher Nutzung kann es zu erheblicher Gefährdung kommen. Zusätzliche Belastungen dieses Produktes durch angehängte Gegenstände oder Bedienung über die mechanischen Begrenzungen hinaus können zur Beschädigung des Produktes führen und sind daher nicht zulässig. Für hieraus resultierende Schäden haftet der Hersteller nicht.

Hinweis:
Bitten Sie bei der Montage gegebenenfalls eine weitere Person um Mithilfe.

Anleitung aufbewahren und bei Weitergabe des Produktes mit aushändigen!

Reinigungshinweis:
Verwenden Sie zur Reinigung nur ein trockenes Tuch ohne Reinigungsmittel. Staub mit einem Handbesen entfernen.

Entsorgungshinweis:
Denken Sie an den Umweltschutz.
Zur Entsorgung von Verpackungsmaterialien und Altgeräten gibt es ein öffentliches Rücknahmesystem.
Auskünfte über Sammelstellen und aktuelle Bestimmungen erhalten Sie bei Ihrer Stadt- oder Gemeindeverwaltung.

Warnung!
Kleine Kinder können sich in den Schlingen von Schnüren, Ketten oder Gurten zum Ziehen sowie Schnüren zur Betätigung von Fensterabdeckungen strangulieren. Sie können sich ebenfalls Schnüre um den Hals wickeln.

Schnüre sind aus der Reichweite von Kindern zu halten, um Strangulierung und Verwicklung zu vermeiden.

Betten, Kinderbetten und Möbel sind entfernt von Schnüren für Fensterabdeckungen aufzustellen, um Kindern den Zugang zu Schnüren, Ketten oder Gurten zu unterbinden.

0-3

Sicherheitshinweise:
Folienbeutel und Kleinteile von Kleinkindern fernhalten! Erstickungsgefahr! Das Sonnenschutz Plissee ist kein Kinderspielzeug! Verletzungsgefahr!

Achtung!
Kunststoff-/Stoffteile nicht dem offenen Feuer oder einer anderen Hitzequelle aussetzen.

hecht international GmbH
Im Herrmannshof 10
91595 Burgoberbach
www.hecht-international.com

Service:

Hotline: 0180 – 500 79 92
(0,14 Euro/Min. aus dem Festnetz, Mobilfunk max. 0,42 Euro/Min.)

Web: www.hecht-international.com

Hinweis:
Irrtümer, Änderungen und Druckfehler vorbehalten. Aktuellste Version als PDF Download im Downloadbereich unter www.hecht-international.com

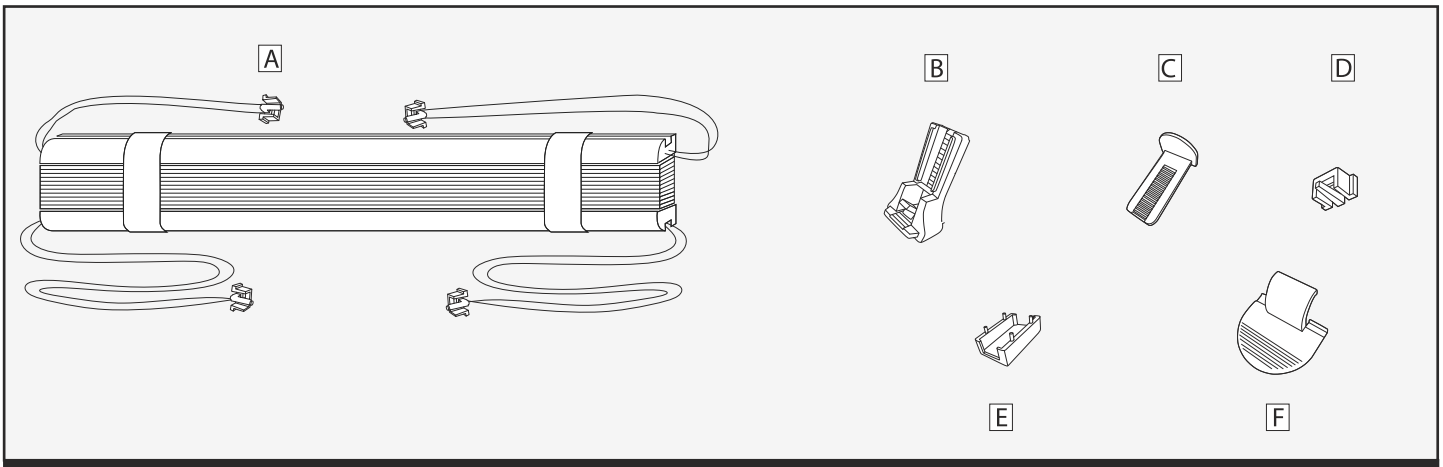

Inhalt

Art.-Nr.: 10089

Bezeichnung	Anzahl
A Plissee	1x
B Schnurhalter	4 x
C Klemmplatte	4 x
D Clip (vormontiert an A)	4 x
E Abdeckkappe	4 x
F Handgriff	2 x

Hinweis:
Für Fensterflügel mit einer Falzstärke inkl. Gummidichtung von maximal 24 mm geeignet.

Montage

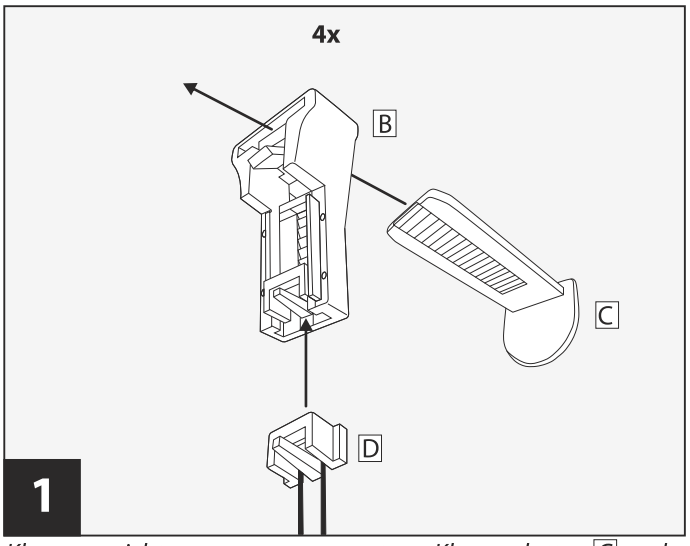

Klemmvorrichtungen zusammensetzen. Klemmplatten C und Clips D in Schnurhalter B einsetzen. ***Achtung:*** *Clips D bis maximal zur Mitte der Schnurhalter B einrasten lassen. Klemmplatten C und Schnurhalter B nicht komplett zusammendrücken.*

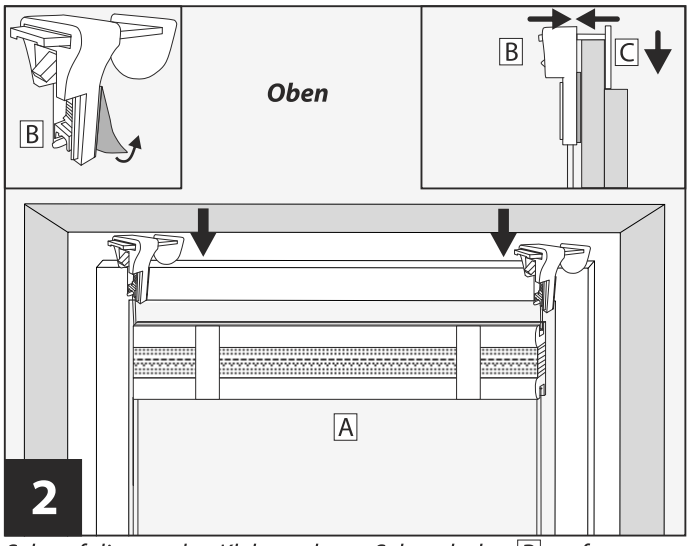

Schutzfolie von den Klebepads am Schnurhalter B entfernen. Plissee A oben auf den Fensterflügel mittig ausgerichtet montieren. Zur Fixierung die Schnurhalter B und die Klemmplatten C zusammendrücken.

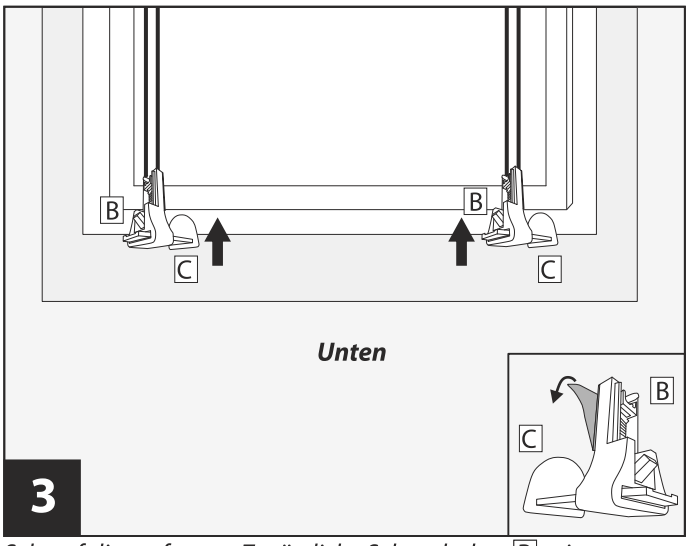

Schutzfolie entfernen. Zusätzliche Schnurhalter B *mit Klemmplatten* C *unten auf den Fensterflügel, parallel zu den bereits oben montierten Halter montieren.*

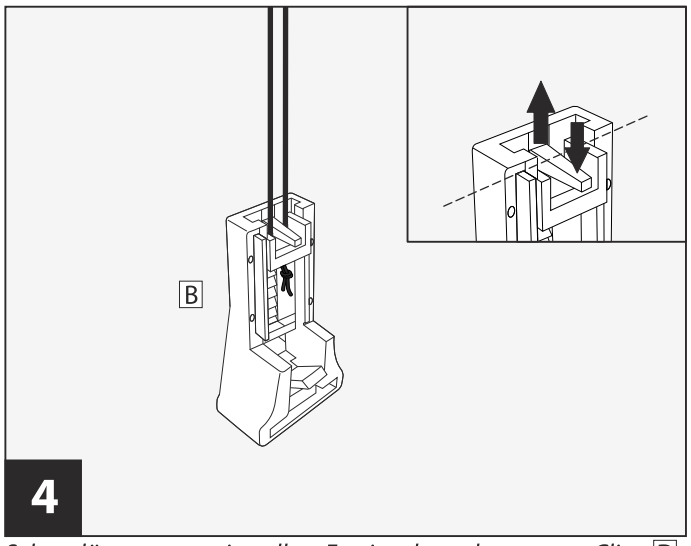

Schnurlänge unten einstellen. Entriegelung der unteren Clips D *drücken und Clips* D *bis zur ersten Rastung zurückschieben.*

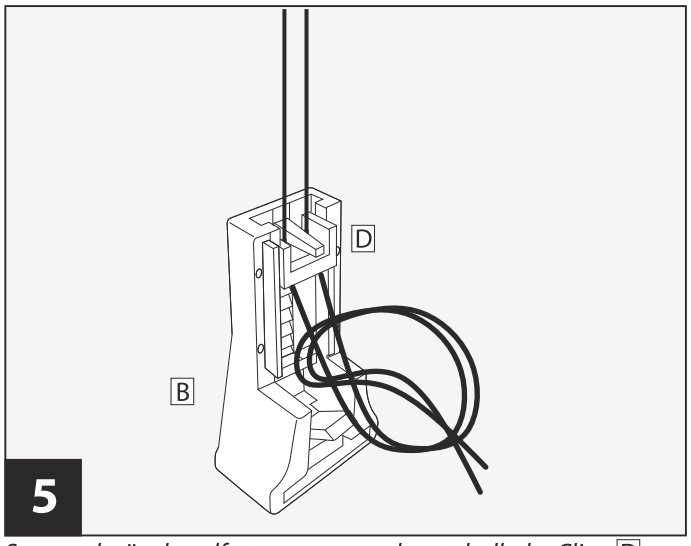

Spannschnüre handfest spannen und unterhalb der Clips D *neu verknoten.* ***Achtung:*** *Prüfen Sie vor dem erneuten Verknoten die Spannung.* ***Hinweis:*** *Durch weiteres Einschieben der Clips* D *in die oberen und unteren Schnurhalter* B *wird eine zusätzliche Spannung der Schnüre erzielt.*

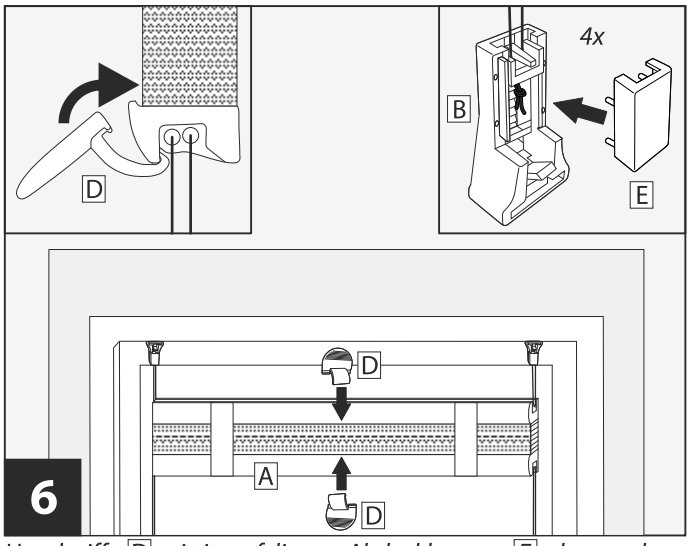

Handgriffe D *mittig aufclipsen. Abdeckkappen* E *oben und unten auf Schnurhalter* B *aufstecken.*

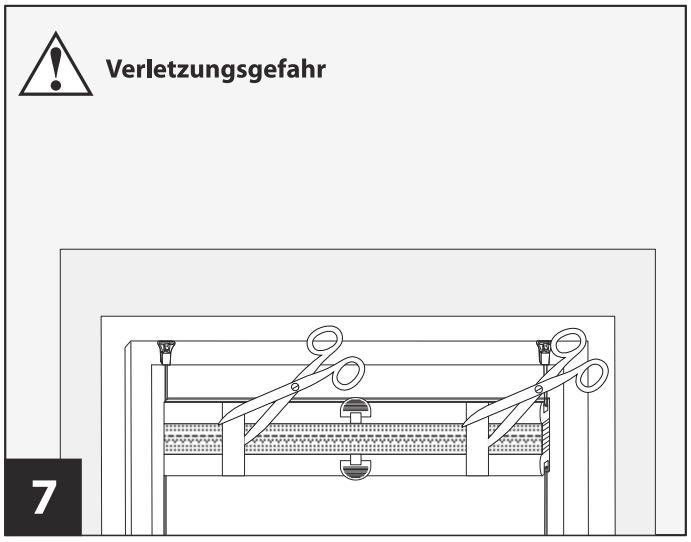

Banderolen entfernen.

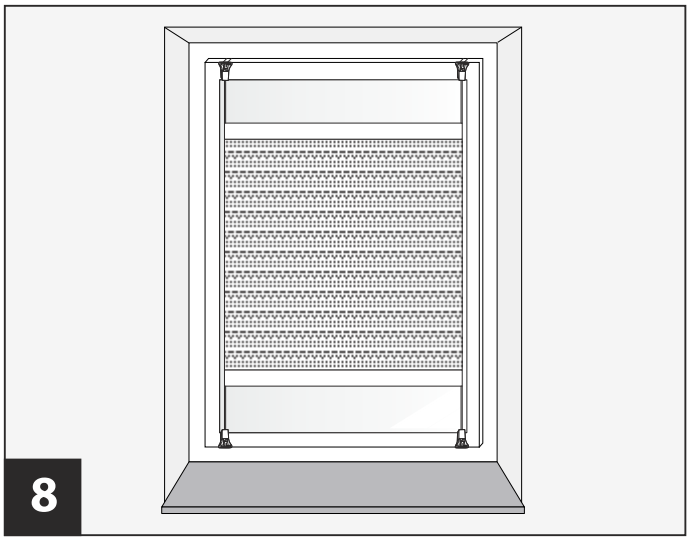

Gesamtansicht

Häufige Fragen

Gibt es das Sonnenschutz Plissee auch in anderen Größen?	*Das Sonnenschutz Plissee ist in drei Größen, 60/80/100 x 130, cm erhältlich.*
Umfasst der Lieferumfang auch Montagezubehör?	*Ja. Alle benötigten Teile zur Montage sind im Lieferumfang enthalten.*
Wie lange benötige ich für die Montage des Sonnenschutz Plissees?	*Die Montage des Sonnenschutz Plissee nimmt in etwa 10 - 15 Min. in Anspruch.*
Kann ich das Sonnenschutz Plissee auf jede beliebige Position stellen?	*Ja. Das Sonnenschutz Plissee kann auf jede beliebige Stelle gestellt werden.*
Nach der Demontage des Sonnenschutz Plissees sind Kleberückstände auf dem Fensterflügel vorhanden. Wie entferne ich diese Kleberückstände?	*Verwenden Sie zum Entfernen von Kleberückständen einen handelsüblichen Etikettenlöser. Beachten Sie dabei die Hinweise des Herstellers.*
Wer hilft mir bei Fragen zur Montage?	*Hier steht Ihnen unser Kundenservice unter 0180/5007992 (0,14 Euro/Min. aus dem deutschen Festnetz, Mobilfunk max. 0,42 Euro/Min.) zur Verfügung. Gerne können Sie uns auch über unser Kontaktformular unter www.hecht-international.com eine Nachricht senden.*

Produktpass

Produkt: *Sonnenschutz Plissee*

Artikelnummer: *10089* ☐ *60 cm x 130 cm* ☐ *80 cm x 130 cm* ☐ *100 cm x 130 cm*

Versionsnummer: *V1/2014-10089*

gekauft bei: _____

gekauft am: _____

Kontaktdaten: *hecht international GmbH*
Im Herrmannshof 10
91595 Burgoberbach

0180/5007992 (0,14 Euro/Min. aus dem deutschen Festnetz, Mobilfunk max. 0,42 Euro/Min.)

www.hecht-international.com

Bewahren Sie diesen Produktpass für spätere Fragen/Reklamationen sorgfältig auf!